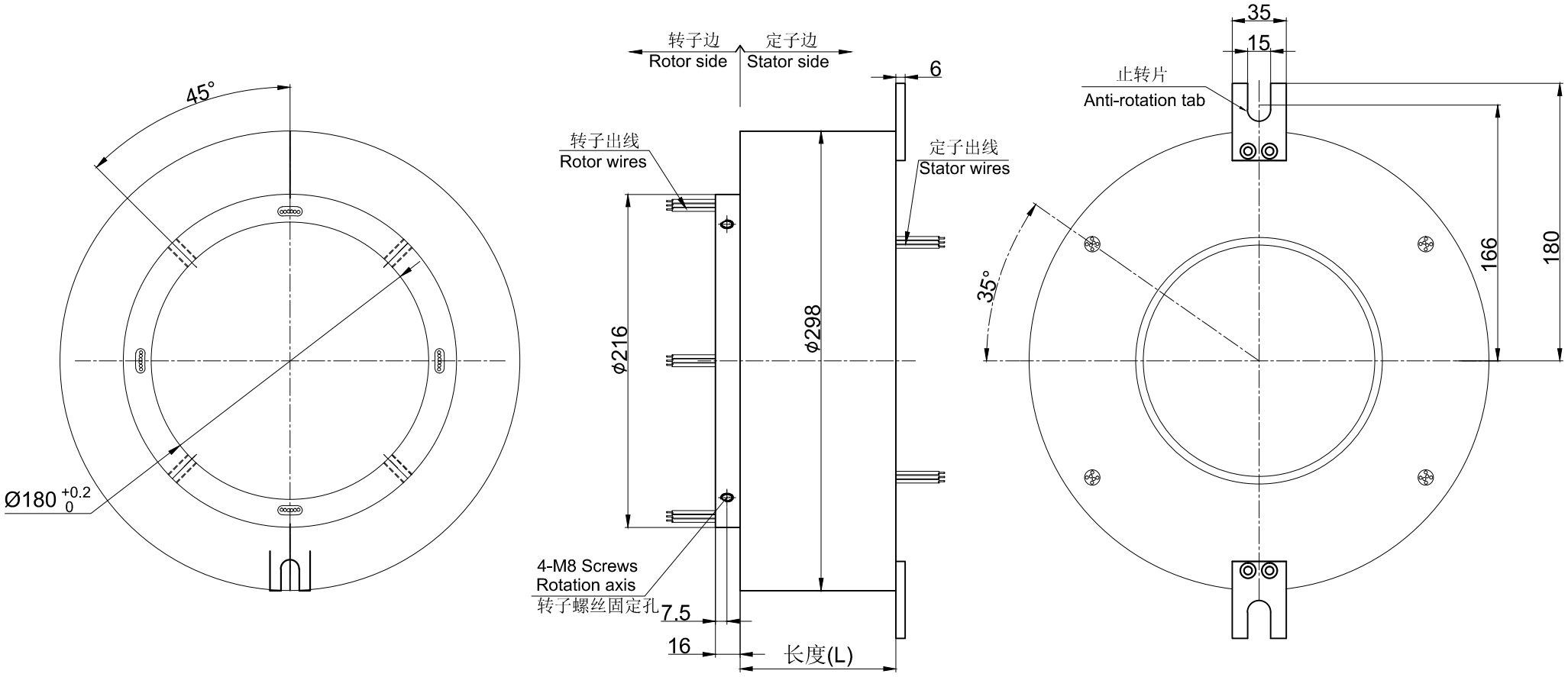
45°
Ø180 +0.2 0
转子边
Rotor side
定子边
Stator side
6
转子出线
Rotor wires
定子出线
Stator wires
ø216
ø298
4-M8 Screws
Rotation axis
转子螺丝固定孔
7.5
16
长度(L)
35
15
止转片
Anti-rotation tab
35°
166
180